EXPLORER PLUS™

Balanzas Analíticas, de Precisión y de Alta Capacidad

Diseñada para la Precisión y Aplicaciones Exigentes

La nueva serie Explorer Plus (serie EXP) ofrece un rendimiento de pesaje superior, asistencia para el cumplimiento y trazabilidad de los datos. Las funciones avanzadas llevan la EXP al siguiente nivel optimizando la experiencia del usuario. Esta balanza emblemática está fabricada para satisfacer los requisitos más exigentes de la investigación científica moderna.

Características Únicas:

- **Experiencia Inteligente de Usuario**

  Configuración sencilla con nivelación motorizada, puertas automáticas antiatrapamiento, sensores sin contacto, ionizador y luz del cortaaires. Una pantalla táctil de vidrio de 7 pulgadas, protección química y dos luces de estado personalizables.

- **Apoya el Cumplimiento de la Trazabilidad de Datos**

  Garantice el cumplimiento con el sistema de usuario de 4 niveles, la protección por contraseña y el registro interno del sistema de 100 000. La función de sincronización de tiempo NTP confirma la trazabilidad de los datos para cumplir con las normativas farmacéuticas.

- **Integración Sencilla del Sistema**

  Capacidades avanzadas de comunicación con integración directa a los sistemas de gestión de información de laboratorio (LIMS) y transferencia de datos sin complicaciones con HID sin controlador para una fácil entrada de datos.

Internacional group s.a.s Avanzo
EQUIPOS Y CONSUMIBLES PARA LABORATORIO

EXPLORER PLUS™ *Balanzas Analíticas*

Especificaciones

Modelo	EXP124/AD EXP124N/AD*	EXP224/AD EXP224N/AD*	EXP324/AD EXP324N/AD*
Capacidad	120 g	220 g	320 g
Sensibilidad d	0.1 mg	0.1 mg	0.1 mg
Repetibilidad (desviación estándar), ≤5 % de Carga Completa Típica	0.05 mg	0.05 mg	0.05 mg
Repetibilidad (desviación estándar), 5 % de Carga Completa a Rango Completo	0.1 mg	0.1 mg	0.1 mg
Legibilidad d (g) (modelo EXP….N…)	0,1 mg o 1 mg		
Desviación de Linealidad Típica	0.06 mg	0.06 mg	0.06 mg
Desviación de Linealidad	0.2 mg	0.2 mg	0.2 mg
Intervalo de Verificación, e (solo modelos EXP…N..)	1 mg	1 mg	1 mg
Clase de Aprobación (solo modelos EXP…N..)	Clase I	Clase I	Clase I
Puntos de Calibración de Intervalo (g)	25 g, 50 g, 75 g, 100 g	50 g, 100 g, 150 g, 200 g	100 g, 150 g, 200 g, 300 g
Unidades de Pesaje	g, mg, ct, N, oz, ozt, grano, dwt, mo, msg, tl H, tl S, tl T, tcl, tola, baht, Personalizado 1, Personalizado 2		
Unidades de Pesaje (solo modelo EXP…N..)	g, mg, ct, oz, ozt, grano, dwt		
Aplicaciones	Pesaje Básico, Conteo de Piezas, Chequeo de Peso, Pesaje Porcentual Control de Peso, Pesaje Dinámico, Totalización, Formulación, Diferencial, Determinación de Densidad, Retención de Picos, Ajuste de Pipetas, SQC, Variación del Peso de Llenado, Control de la Tasa de Flujo		
Tiempo de Estabilización (típico)	2 segundos		
Desviación de la Temperatura de Sensibilidad (ppm/°C)	1.5		
Peso Mínimo (típico) (K=2, U=1 %)	10 mg		
Peso Mínimo (típico) (USP, K=2, U=0.10 %)	100 mg		
Peso Mínimo (óptimo) (USP, K=2, U=0.10 %, SRP≤0.41 d)	82 g		
Pantalla de la Terminal	TFT a color de 16,7 m y 7 pulgadas Pantalla Táctil con Cubierta de Vidrio, Terminal Desmontable		
Resolución en Pantalla	800 x 480 pixeles		
Comunicación	Host USB (tipo A) x 2, dispositivo USB (tipo B) x 1, dispositivo USB (tipo C) x 1 Ethernet (RJ45) x 1, RS232 x 1; Wi-Fi opcional, adaptador Bluetooth		
Sistema de Nivelación	Sistema de Nivelación Motorizado con Burbuja de Nivelación Digital		
Alimentación Eléctrica	Entrada del Adaptador de CA: 100-240 V CA, 0.5 A, 50-60 Hz Salida de Adaptador de CA: 12 VCC, 1.5 A		
Tamaño del Platillo de Pesaje:	Platillo Cuadrado de 90 mm x 90 mm		
Ionizador Incorporado	Estándar		
Sensor Ambiental (Celda de Carga)	Sensor de Temperatura, Sensor de Humedad Relativa (HR), Sensor de Presión del Aire		
Sensor Sin Contacto	2 Sensores sin Contacto en la Terminal		
Para-Brisas con Revestimiento Antiestático	Estándar		
Función de Puertas Automática	Estánda, Rango Abierto: Medio abierto y completamente abierto		
Luces de Cabina y del Estado de la Terminal	Estándar, 7 Colores Seleccionables		
Luz para la Muestra	Estándar, Blanco		
Dimensiones de la Carcasa de la Terminal (A x L x Al)	205 mm x 126 mm x 66 mm		
Dimensiones de la Carcasa Base (An. x L x Al.)	229 mm x 275 mm x 78 mm		
Dimensiones Ensamblada (An. × L × Al.)	229 mm x 408 mm x 372 mm		
Dimensiones de Empaque (An. x L x Al.)	415 mm x 630 mm x 561 mm		
Peso Neto	7.8 kg		
Peso del Paquete	12.0 kg		

*¡Pronto estarán disponibles los modelos NTEP con autorización para comercio!

EXPLORER PLUS™ *Balanzas de Precisión*

Especificaciones

Modelo	EXP223/AD EXP223N/AD*	EXP423/AD EXP423N/AD*	EXP623/AD EXP623N/AD*	EXP1203/AD EXP1203N/AD*
Capacidad	220 g	420 g	620 g	1200 g
Sensibilidad d	1 mg	1 mg	1 mg	1 mg
Repetibilidad (desviación estándar), ≤5 % de Carga Completa Típica	0.7 mg	0.7 mg	0.7 mg	0.7 mg
Repetibilidad (desviación estándar), 5 % de Carga Completa a Rango Completo	1 mg	1 mg	1 mg	1 mg
Legibilidad d (g) (modelo EXP….N…)	1 mg o 10 mg			
Desviación de Linealidad Típica	0.6 mg	0.6 mg	0.6 mg	0.6 mg
Desviación de Linealidad	2 mg	2 mg	2 mg	2 mg
Intervalo de Verificación, e (solo modelos EXP…N..)	10 mg	10 mg	10 mg	10 mg
Clase de Aprobación (solo modelos EXP…N..)	Clase II	Clase II	Clase II	Clase I
Puntos de Calibración de Intervalo (g)	50 g, 100 g, 150 g, 200 g	100 g, 200 g, 300 g, 400 g	300 g, 400 g, 500 g, 600 g	400 g, 600 g, 800 g, 1000 g
Unidades de Pesaje	g, mg, ct, N, oz, ozt, grano, dwt, mo, msg, tl H, tl S, tl T, tcl, tola, baht, Personalizado 1, Personalizado 2, lb (modelos con capacidad ≥ 620 g), kg (modelos con capacidad ≥ 1200 g)			
Unidades de Pesaje (solo modelo EXP…N..)	g, mg, ct, oz, ozt, grano, dwt, lb (modelos con capacidad ≥ 620 g), kg (modelos con capacidad ≥ 1200 g)			
Aplicaciones	Pesaje Básico, Conteo de Piezas, Chequeo de Peso, Pesaje Porcentual Control de Peso, Pesaje Dinámico, Totalización, Formulación, Diferencial, Determinación de Densidad, Retención de Picos, Ajuste de Pipetas, SQC, Variación del Peso de Llenado, Control de la Tasa de Flujo			
Tiempo de Estabilización (típico)	≤ 1.5 segundos			
Desviación de la Temperatura de Sensibilidad (ppm/°C)	3			
Peso Mínimo (típico) (K=2, U=1 %)	0.14 g			
Peso Mínimo (típico) (USP, K=2, U=0.10 %)	1,4 g			
Peso Mínimo (óptimo) (USP, K=2, U=0.10 %, SRP≤0.41 d)	0.82 g			
Pantalla de la Terminal	TFT a color de 16,7 m y 7 pulgadas Pantalla Táctil con Cubierta de Vidrio, Terminal Desmontable			
Resolución en Pantalla	800 x 480 pixeles			
Comunicación	Host USB (tipo A) x 2, dispositivo USB (tipo B) x 1, dispositivo USB (tipo C) x 1 Ethernet (RJ45) x 1, RS232 x 1; Wi-Fi opcional, adaptador Bluetooth			
Sistema de Nivelación	Sistema de Nivelación Motorizado con Burbuja de Nivelación Digital			
Alimentación Eléctrica	Entrada del Adaptador de CA: 100-240 V CA, 0.5 A, 50-60 Hz Salida de Adaptador de CA: 12 VCC, 1.5 A			
Tamaño del Platillo de Pesaje:	Platillo cuadrado 130 mm x 130 mm			
Ionizador Incorporado	Estándar			
Sensor Ambiental (Celda de Carga)	Sensor de Temperatura, Sensor de Humedad Relativa (HR), Sensor de Presión del Aire			
Sensor Sin Contacto	2 Sensores sin Contacto en la Terminal			
Para-Brisas con Revestimiento Antiestático	Estándar			
Función de Puertas Automática	Estánda, Rango Abierto: Medio abierto y completamente abierto			
Luces de Cabina y del Estado de la Terminal	Estándar, 7 Colores Seleccionables			
Dimensiones de la Carcasa de la Terminal (A x L x Al)	205 mm x 126 mm x 66 mm			
Dimensiones de la Carcasa Base (An. x L x Al.)	229 mm x 275 mm x 78 mm			
Dimensiones Ensamblada (An. × L × Al.)	229 mm x 408 mm x 372 mm			
Dimensiones de Empaque (An. x L x Al.)	415 mm x 630 mm x 561 mm			
Peso Neto	7.8 kg			
Peso del Paquete	12.0 kg			

*¡Pronto estarán disponibles los modelos NTEP con autorización para comercio!

EXPLORER PLUS™ *Balanzas de Precisión*

Especificaciones

Modelo	EXP2202 EXP2202N*	EXP4202 EXP4202N*	EXP6202 EXP6202N*	EXP8202 EXP8202N*	EXP12202 EXP12202N*
Capacidad (g)	2200 g	4200 g	6200 g	8200 g	12200 g
Legibilidad d, Rango Completo (g)	0.01 g	0.01 g	0.01 g	0.01 g	0.01 g
Repetibilidad (desviación estándar), ≤5 % de Carga Completa Típica	0.007 g	0.007 g	0.007 g	0.007 g	0.007 g
Repetibilidad (desviación estándar), 5 % de Carga Completa a Rango Completo	0.01 g	0.01 g	0.01 g	0.01 g	0.01 g
Legibilidad d (g) (modelo EXP….N…)	0.01 g o 0.1 g				
Desviación de Linealidad Típica	0.006 g	0.006 g	0.006 g	0.006 g	0.006 g
Desviación de Linealidad	0.02 g	0.02 g	0.02 g	0.02 g	0.02 g
Intervalo de Verificación, e (solo modelos EXP…N..)	0.1 g	0.1 g	0.1 g	0.1 g	0.1 g
Clase de Aprobación (solo modelos EXP…N..)	Clase II	Clase II	Clase II	Clase II	Clase I
Puntos de Calibración de Intervalo (g)	500 g, 1000 g, 1500 g, 2000 g	1000 g, 2000 g, 3000 g, 4000 g	2000 g, 3000 g, 4000 g, 6000 g	2000 g, 4000 g, 6000 g, 8000 g	6000 g, 8000 g, 10000 g, 12000 g
Unidades de Pesaje	g, ct, N, oz, ozta, grano, dwt, mo, msg, tl H, tl S, tl T, tcl, tola, baht, lb, kg Personalizado 1, Personalizado 2				
Unidades de Pesaje (solo modelo EXP…N..)	g, ct, oz, ozt, Grano, dwt, lb, kg				
Aplicaciones	Pesaje Básico, Conteo de Piezas, Chequeo de Peso, Pesaje Porcentual Control de Peso, Pesaje Dinámico, Totalización, Formulación, Diferencial, Determinación de Densidad, Retención de Picos, Ajuste de Pipetas, SQC, Variación del Peso de Llenado, Control de la Tasa de Flujo				
Tiempo de Estabilización (típico)	≤1 segundo				
Desviación de la Temperatura de Sensibilidad (ppm/°C)	3				
Peso Mínimo (típico) (K=2, U=1 %)	1,4 g				
Peso Mínimo (típico) (USP, K=2, U=0.10 %)	14 g				
Peso Mínimo (óptimo) (USP, K=2, U=0.10 %, SRP≤0.41 d)	8.2 g				
Pantalla de la Terminal	TFT a color de 16,7 m y 7 pulgadas Pantalla Táctil con Cubierta de Vidrio, Terminal Desmontable				
Resolución en Pantalla	800 x 480 pixeles				
Comunicación	Host USB (tipo A) x 2, dispositivo USB (tipo B) x 1, dispositivo USB (tipo C) x 1 Ethernet (RJ45) x 1, RS232 x 1; Wi-Fi opcional, adaptador Bluetooth				
Sistema de Nivelación	Sistema de Nivelación Motorizado con Burbuja de Nivelación Digital				
Alimentación Eléctrica	Entrada del Adaptador de CA: 100-240 V CA, 0.5 A, 50-60 Hz Salida de Adaptador de CA: 12 VCC, 1.5 A				
Tamaño del Platillo de Pesaje:	Plato trapezoidal 178 mm x 201 mm				
Sensor Ambiental (Celda de Carga)	Sensor de Temperatura, Sensor de Humedad Relativa (HR), Sensor de Presión del Aire				
Sensor Sin Contacto	2 Sensores sin Contacto en la Terminal				
Luces de Estado de la Terminal	Estándar, 7 Colores Seleccionables				
Dimensiones de la Carcasa de la Terminal (A x L x Al)	205 mm x 126 mm x 66 mm				
Dimensiones de la Carcasa Base (An. x L x Al.)	229 mm x 275 mm x 78 mm				
Dimensiones Ensamblada (An. × L × Al.)	229 mm x 408 mm x 97 mm				
Dimensiones de Empaque (An. x L x Al.)	385 mm x 590 mm x 311 mm				
Peso Neto	5.5 kg				
Peso del Paquete	7.7 kg				

*¡Pronto estarán disponibles los modelos NTEP con autorización para comercio!

EXPLORER PLUS™ *Balanzas de Precisión*

Especificaciones

Modelo	EXP6201	EXP8201	EXP10201
Capacidad	6200 g	8200 g	10200 g
Sensibilidad d	0.1 g	0.1 g	0.1 g
Repetibilidad (desviación estándar), ≤5 % de Carga Completa Típica	0.07 g	0.07 g	0.07 g
Repetibilidad (desviación estándar), 5 % de Carga Completa a Rango Completo	0.1 g	0.1 g	0.1 g
Desviación de Linealidad Típica	0.06 g	0.06 g	0.06 g
Desviación de Linealidad	0.2 g	0.2 g	0.2 g
Puntos de Calibración de Intervalo	2000 g, 3000 g, 4000 g, 6000 g	2000 g, 4000 g, 6000 g, 8000 g	2500 g, 5000 g, 7500 g, 10000 g
Unidades de Pesaje	g, ct, N, oz, ozt, grano, dwt, mo, msg, tl H, tl S, tl T, tcl, tola, baht, lb, kg, Personalizado 1, Personalizado 2		
Aplicaciones	Pesaje Básico, Conteo de Piezas, Chequeo de Peso, Pesaje Porcentual Control de Peso, Pesaje Dinámico, Totalización, Formulación, Diferencial, Determinación de Densidad, Retención de Picos, Ajuste de Pipetas, SQC, Variación del Peso de Llenado, Control de la Tasa de Flujo		
Tiempo de Estabilización (típico)	≤1 segundo		
Desviación de la Temperatura de Sensibilidad (ppm/°C)	5	3	3
Peso Mínimo (típico) (K=2, U=1 %)	14 g		
Peso Mínimo (típico) (USP, K=2, U=0.10 %)	140 g		
Peso Mínimo (óptimo) (USP, K=2, U=0.10 %, SRP≤0.41 d)	82 g		
Pantalla de la Terminal	TFT a color de 16,7 m y 7 pulgadas Pantalla Táctil con Cubierta de Vidrio, Terminal Desmontable		
Resolución en Pantalla	800 x 480 pixeles		
Comunicación	Host USB (tipo A) x 2, dispositivo USB (tipo B) x 1, dispositivo USB (tipo C) x 1 Ethernet (RJ45) x 1, RS232 x 1; Wi-Fi opcional, adaptador Bluetooth		
Sistema de Nivelación	Sistema de Nivelación Motorizado con Burbuja de Nivelación Digital		
Alimentación Eléctrica	Entrada del Adaptador de CA: 100-240 V CA, 0.5 A, 50-60 Hz Salida de Adaptador de CA: 12 VCC, 1.5 A		
Tamaño del Platillo de Pesaje:	Plato trapezoidal 178 mm x 201 mm		
Sensor Ambiental (Celda de Carga)	Sensor de Temperatura, Sensor de Humedad Relativa (HR), Sensor de Presión del Aire		
Sensor Sin Contacto	2 Sensores sin Contacto en la Terminal		
Luces de Estado de la Terminal	Estándar, 7 Colores Seleccionables		
Dimensiones de la Carcasa de la Terminal (A x L x Al)	205 mm x 126 mm x 66 mm		
Dimensiones de la Carcasa Base (An. x L x Al.)	229 mm x 275 mm x 78 mm		
Dimensiones Ensamblada (An. × L × Al.)	229 mm x 408 mm x 97 mm		
Dimensiones de Empaque (An. x L x Al.)	385 mm x 590 mm x 311 mm		
Peso Neto	5.5 kg		
Peso del Paquete	7.7 kg		

EXPLORER PLUS™ *Balanzas de Alta Capacidad*

Especificaciones

Modelo	EXP24001 EXP24001N*	EXP35001 EXP35001N*	EXP65001 EXP65001N*
Capacidad	24000 g	35000 g	65000 g
Sensibilidad d	0.1 g	0.1 g	0.1 g
Repetibilidad (desviación estándar), ≤5 % de Carga Completa Típica	0.08 g	0.08 g	0.08 g
Repetibilidad (desviación estándar), 5 % de Carga Completa a Rango Completo	0.1 g	0.1 g	0.1 g
Legibilidad d (g) (modelo EXP….N…)	0.1 g o 1 g		
Desviación de Linealidad Típica	0.07 g	0.07 g	0.07 g
Desviación de Linealidad	0.2 g	0.2 g	0.2 g
Intervalo de Verificación, e (solo modelos EXP…N..)	1 g	1 g	1 g
Clase de Aprobación (solo modelos EXP…N..)	Clase II	Clase II	Clase II
Puntos de Calibración de Intervalo (g)	10000 g, 15000 g, 20000 g, 24000 g	10000 g, 20000 g, 30000 g, 35000 g	20000 g, 40000 g, 60000 g, 65000 g
Unidades de Pesaje	g, ct, N, oz, ozt, grano, dwt, mo, msg, tl H, tl S, tl T, tcl, tola, baht, lb, kg, Personalizado 1, Personalizado 2		
Unidades de Pesaje (solo modelo EXP…N..)	g, ct, oz, ozt, Grano, dwt, lb, kg		
Aplicaciones	Pesaje Básico, Conteo de Piezas, Chequeo de Peso, Pesaje Porcentual Control de Peso, Pesaje Dinámico, Totalización, Formulación, diferencial, Determinación de la Densidad, Retención de Picos, SQC, Variación del Peso de Llenado, Control de la Tasa de Flujo		
Tiempo de Estabilización (típico)	≤1 segundo		
Desviación de la Temperatura de Sensibilidad (ppm/°C)	5		
Peso Mínimo (típico) (K=2, U=1 %)	16 g		
Peso Mínimo (típico) (USP, K=2, U=0.10 %)	160 g		
Peso Mínimo (óptimo) (USP, K=2, U=0.10 %, SRP≤0.41 d)	82 g		
Pantalla de la Terminal	TFT a color de 16,7 m y 7 pulgadas Pantalla Táctil con Cubierta de Vidrio, Terminal Desmontable		
Resolución en Pantalla	800 x 480 pixeles		
Comunicación	Host USB (tipo A) x 2, dispositivo USB (tipo B) x 1, dispositivo USB (tipo C) x 1 Ethernet (RJ45) x 1, RS232 x 1; Wi-Fi opcional, adaptador Bluetooth		
Sistema de Nivelación	4 patas de nivelación con Burbuja de Nivelación Digital		
Alimentación Eléctrica	Entrada de CA: 100-240 V CA, 0.5 A, 50-60 Hz		
Tamaño del Platillo de Pesaje:	Platillo Trapezoidal 377 mm x 311 mm		
Sensor Ambiental (Celda de Carga)	Sensor de Temperatura, Sensor de Humedad Relativa (HR), Sensor de Presión del Aire		
Sensor Sin Contacto	2 Sensores sin Contacto en la Terminal		
Luces de Estado de la Terminal	Estándar, 7 Colores Seleccionables		
Dimensiones de la Carcasa de la Terminal (A x L x Al)	205 mm x 126 mm x 66 mm		
Dimensiones de la Carcasa Base (An. x L x Al.)	378 mm x 311 mm x 125 mm		
Dimensiones Ensamblada (An. × L × Al.)	378 mm x 438 mm x 125 mm		
Dimensiones de Empaque (An. x L x Al.)	525 mm x 665 mm x 330 mm		
Batería Recargable	Iones de Litio, ICR18650, 14,4 V, 2600 mAh (opcional)		
Duración de la Batería	Hasta 8 horas con un Brillo ≤50 % Hasta 5 horas con un Brillo ≤90 % Tiempo para Carga Completa: 6 horas		
Clasificación IP	IP54 (solo base)		
Peso Neto	11.0 kg		
Peso del Paquete	13.8 kg		

*¡Pronto estarán disponibles los modelos NTEP con autorización para comercio!

EXPLORER PLUS™

Dimensiones Externas

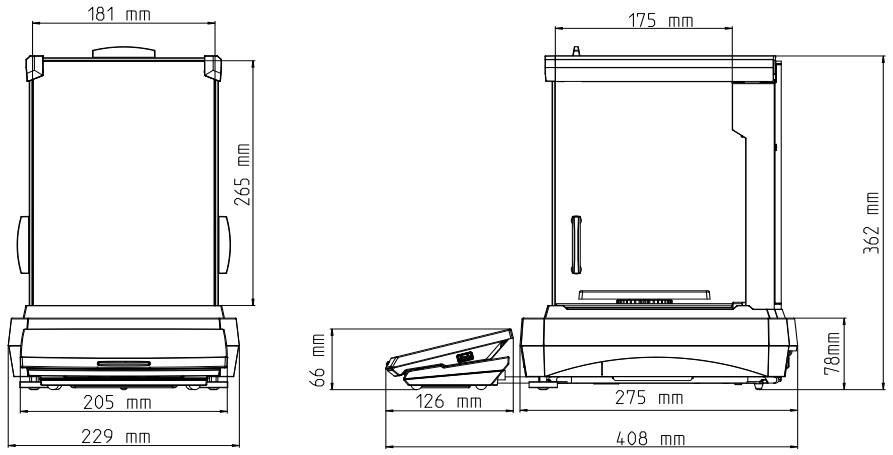

Figura 9-1. Modelos de la protección contra corrientes de aire

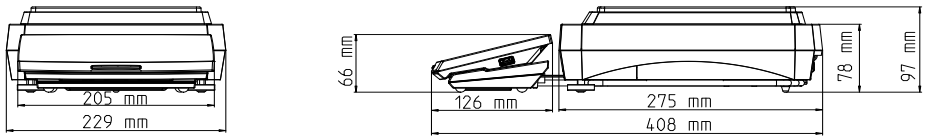

Figura 9-2. Modelos sin protección contra corrientes de aire

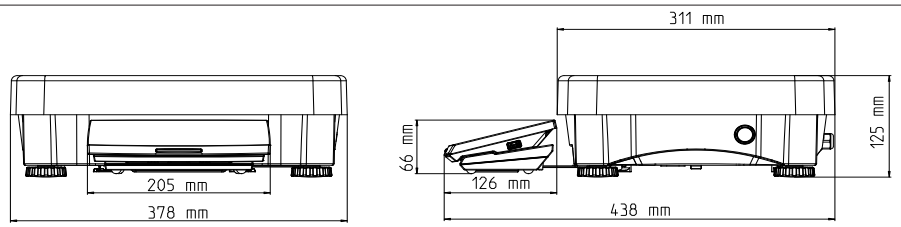

Figura 9-3. Modelos EXP24001, EXP35001 y EXP65001

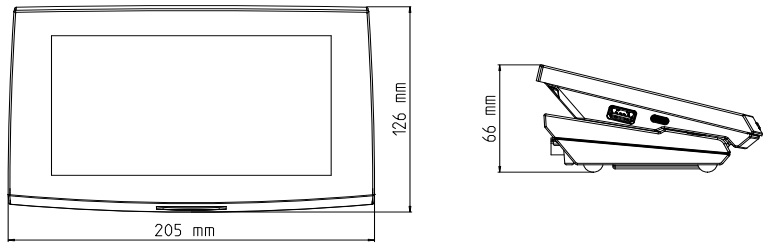

Figura 9-4. Terminal EXP

Aprobaciones

- **Metrología:** Manual 44 de NIST, Mediciones, Reglamentos sobre pesos y medidas de Canadá
- **Seguridad del Producto:** IEC/EN 61010-1; CAN/CSA C22.2 61010-1; UL 61010-1
- **Compatibilidad Electromagnética:** IEC/EN 61326-1 Clase B, Entornos Básicos; FCC Parte 15 Clase A;Canadá ICES-003 Clase A

EXPLORER PLUS™

Accesorios

	N.º de Artículo	30944360
	Nombre del Accesorio	Impresora Bluetooth, Impacto, SF40A/BT

	N.º de Artículo	30064203
	Nombre del Accesorio	Impresora, impacto, SF40A

	N.º de Artículo	31059238
	Nombre del Accesorio	Escáner de huellas dactilares FIN-100A

	N.º de Artículo	31059239
	Nombre del Accesorio	Adaptador BT y Adaptador Wi-Fi LM842

	N.º de Artículo	30130302
	Nombre del Accesorio	Ionizador Estáticao ION-100A

	N.º de Artículo	31059237
	Nombre del Accesorio	Unidades de Pesaje

	N.º de Artículo	80253384
	Nombre del Accesorio	Kit de Densidad, Sólidos

	N.º de Artículo	83034024
	Nombre del Accesorio	Dispositivo de Inmersión, Vidrio, Líquido, Kit para la Determinación de Densidades

	N.º de Artículo	30252145
	Nombre del Accesorio	Trampa de Evaporación de Pipetas

	N.º de Artículo	30808539
	Nombre del Accesorio	Kit de torre para modelo EXP de alta capacidad

	N.º de Artículo	31052750
	Nombre del Accesorio	Batería recargable para el modelo EXP de alta capacidad

	N.º de Artículo	30078078
	Nombre del Accesorio	Cable de Extensión de la Terminal, RS422, 9 m

	N.º de Artículo	12120799
	Nombre del Accesorio	Rollo de papel SF40A (57.5 mm, 2 piezas)

	N.º de Artículo	12120798
	Nombre del Accesorio	Cartucho de Cinta de Tinta SF40A

80777148 20250826 © Copyright OHAUS Corporation

OHAUS CORPORATION
Tel.: 800.672.7722
973.377.9000
Fax: 973.944.7177
www.ohaus.com

El sistema de gestión que rige la fabricación de este producto está certificado por la norma ISO 9001:2015.

OHAUS®